Long Step 1500 A

ТЕХНІЧНА ІНФОРМАЦІЯ

Розмір: 1500 x 490 мм, h = 110 мм

Вага: 44 кг

Додаткові:

Кронштейни, 2 шт., білі / колір сатин: IZKLS/xx

Кронштейни, 2 шт., нерж. сталь: IZKLS/NT

ТЕХНІЧНІ КРИСЛЕННЯ

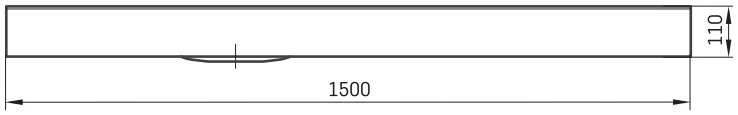

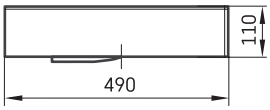

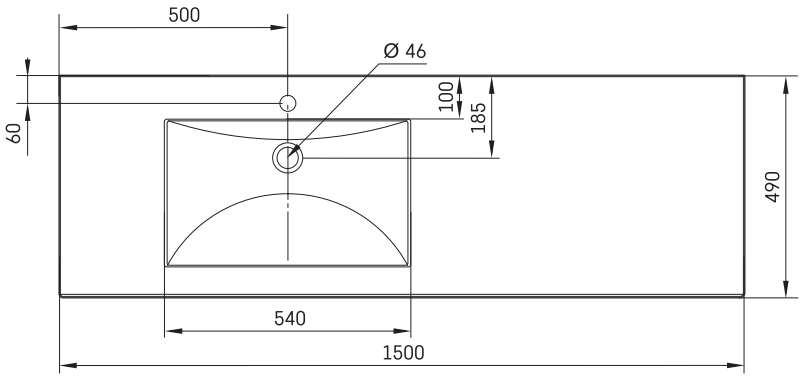

LV leteicamā grīdas drenāžas zona
LT kanalizacijos įvado montavimo grindyse zona
EE Soovituslik põranda drenaazi asukoht
EN Suggested floor drainage area
RU Рекомендуемое место расположения дренажа в полу
UA Зона підключення каналізації, що рекомендується
PL Sugerowany obszar drenażu

Ūnijas iela 12a,
Rīga, Latvija

Переглянути товар: