Vario XL 1750x800 ABCD

ТЕХНИЧЕСКАЯ ИНФОРМАЦИЯ

Материал: Литой камень
Размер: 1750 x 800 мм, h = 635 мм
Код продукта: VAVARXLABCD/01
Вес: 127 кг
Цвет: Glossy Alpine White / Glossy Grey
Объем: 240 л

Дополнительно:

Слив-перелив хром пластик: SIFVVARGRP
Слив-перелив (Хром): SIFVBELM/H

ТЕХНИЧЕСКИЕ ЧЕРТЕЖЫ

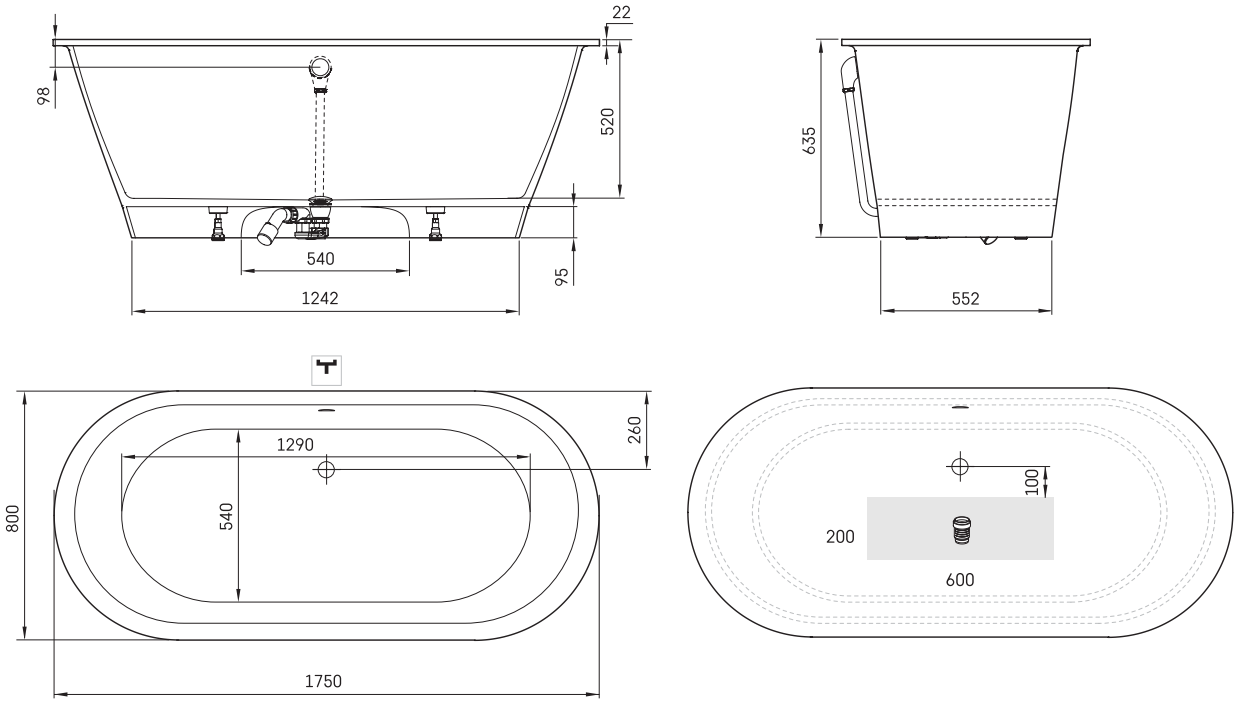

LV	leteicamā grīdas drenāžas zona
LT	kanalizacijos įvado montavimo grindyse zona
EE	Soovituslik põranda drenaazi asukoht
EN	Suggested floor drainage area
RU	Рекомендуемое место расположения дренажа в полу
UA	Зона підключення каналізації, що рекомендується
PL	Sugerowany obszar drenażu

LV	Pieļaujamās garuma un platuma robežnovirzes: līdz 1m +/-5mm, virs 1m -5/+10mm
LT	Leistini gaminio dydžio nuokrypiai 1m yra +/-5 mm, virš 1 m -5/+10 mm
EE	Mõõtmete lubatud viga pikkuses ja laiuses on 1m puhul +/-5mm, üle 1m -5/+10mm
EN	The tolerated error of dimensions for 1m is +/-5mm, above 1 -5/+10mm
RU	Допустимые изменения границ длины и ширины до 1м +/-5мм более 1м -5/+10мм
UA	Можливі зміни довжини та ширини до 1м +/-5мм, більше 1м -5/+10мм
PL	Dopuszczalne tolerancje długości i szerokości wynoszą +/-5 mm dla wymiarów do 1 m i +5/-10 mm dla wymiarów powyżej 1 m.

Ūnijas iela 12a,
Rīga, Latvija

Посмотреть продукт: