Piano MTM

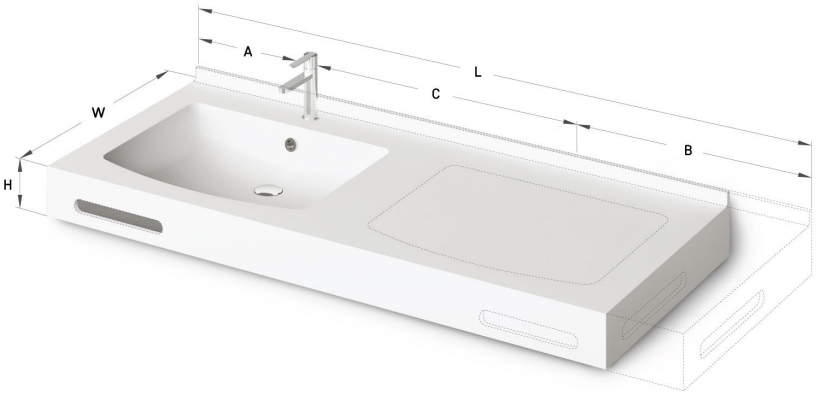

ТЕХНИЧЕСКАЯ ИНФОРМАЦИЯ

Размер: 700-2200 x 550-600 мм, h = 25-150 мм

ТЕХНИЧЕСКИЕ ЧЕРТЕЖЫ

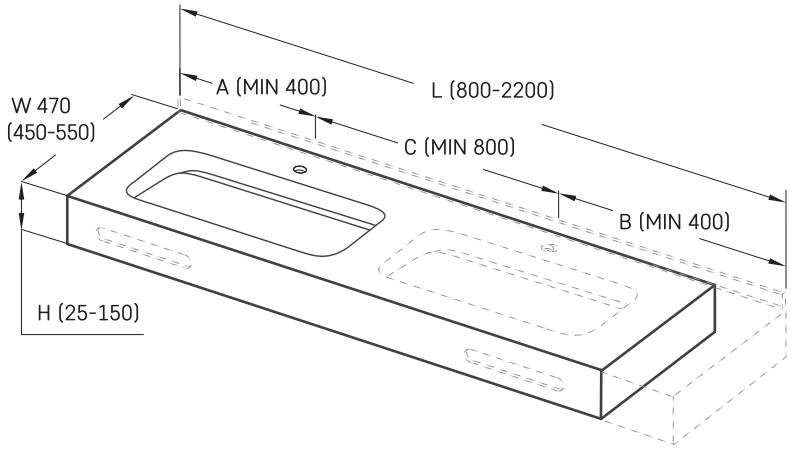

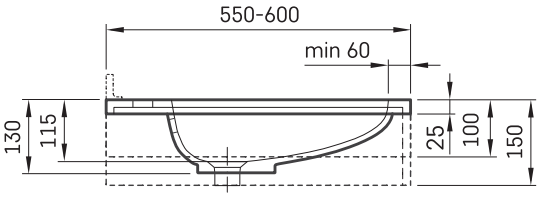

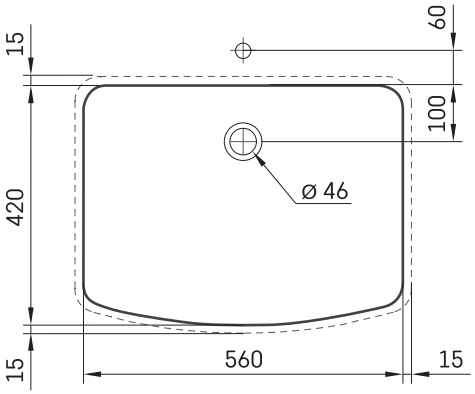

Ūnijas iela 12a,
Rīga, Latvija

Посмотреть продукт: