Loto 60-120

ТЕХНИЧЕСКАЯ ИНФОРМАЦИЯ

Размер: 600-1200 x 490 мм, h = 18 мм

Вес: 35 кг

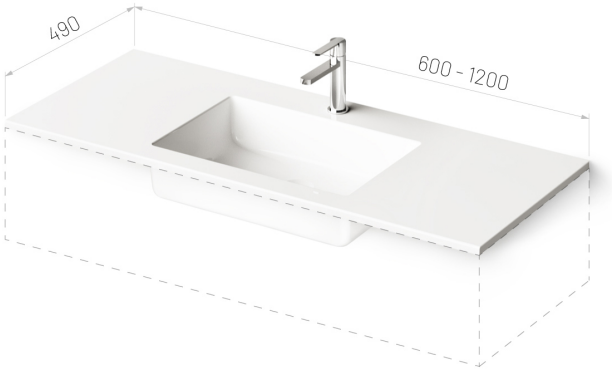

Дополнительно:

Кронштейн 400 мм: IZKSS400GB1/00

Слив с хромированной крышкой: L2264

Permanent open Слив из литого камня: DKIZPBNOP/xx

ТЕХНИЧЕСКИЕ ЧЕРТЕЖЫ

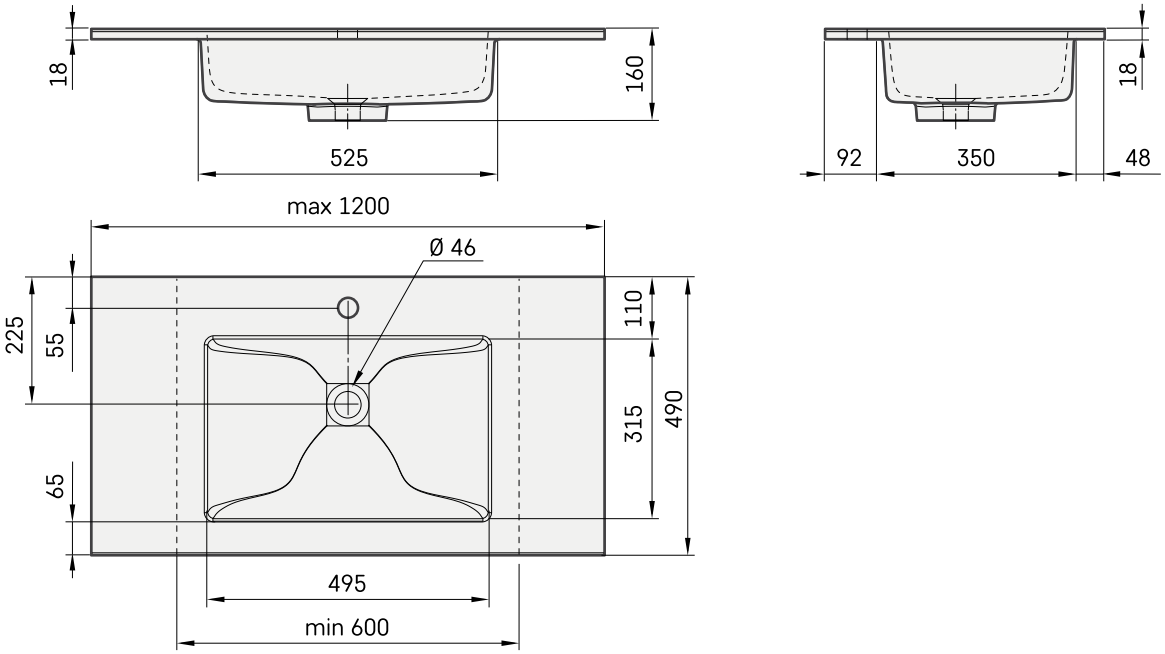

Ūnijas iela 12a,
Rīga, Latvija

Посмотреть продукт: