Flow 45

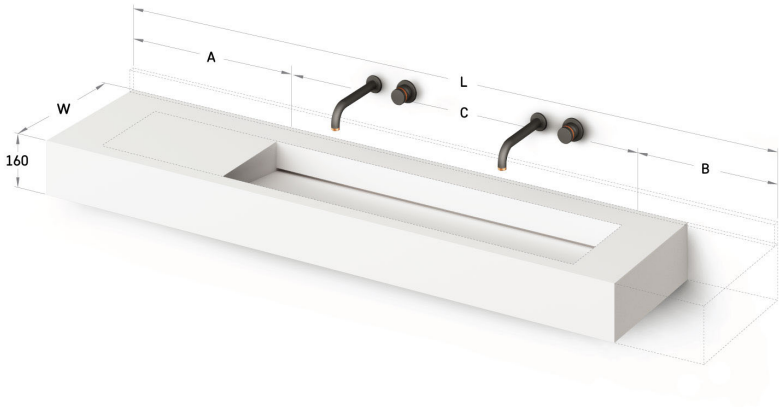

ТЕХНИЧЕСКАЯ ИНФОРМАЦИЯ

Размер: 600-3000 x 450 мм, h = 160 мм

ТЕХНИЧЕСКИЕ ЧЕРТЕЖЫ

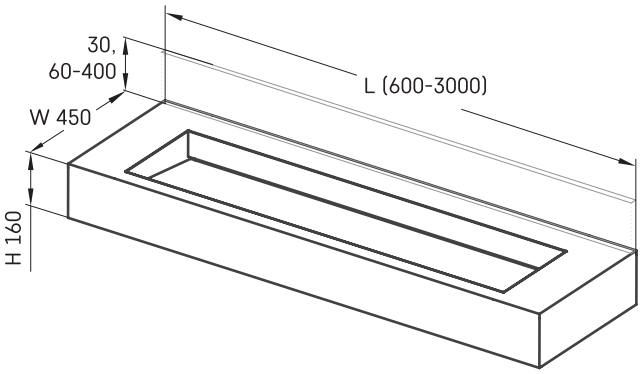

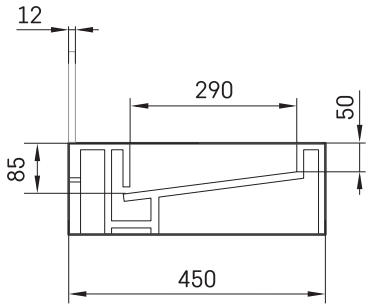

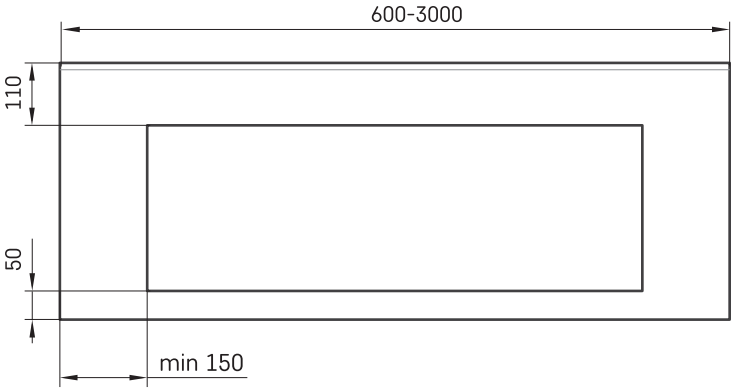

Ūnijas iela 12a,
Rīga, Latvija

Посмотреть продукт: