Craft

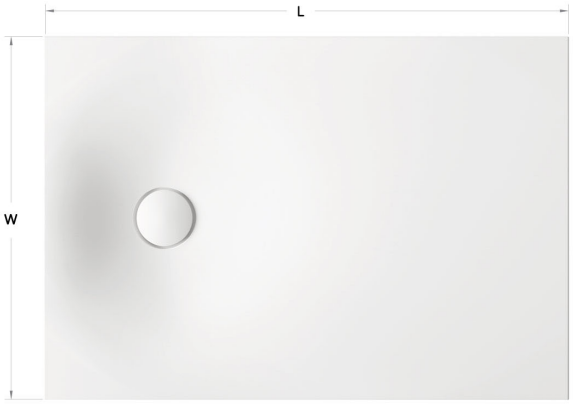

ТЕХНИЧЕСКАЯ ИНФОРМАЦИЯ

Размер: 900-1800 x 800-1000 мм, h = 35-150 мм

ТЕХНИЧЕСКИЕ ЧЕРТЕЖЫ

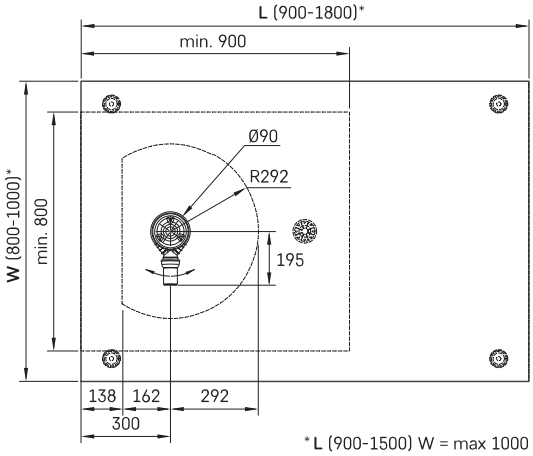

*L (900-1500) W = max 1000
*L (1501-1800) W = max 900

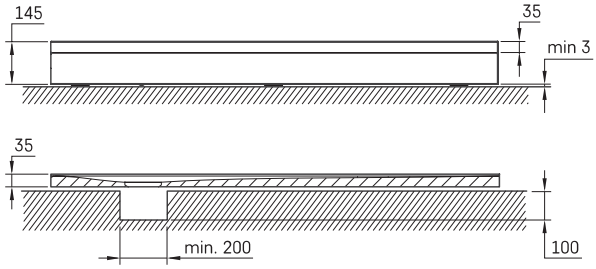

Ūnijas iela 12a,
Rīga, Latvija

Посмотреть продукт: