Quadro

TECHNINĖ INFORMACIJA

Medžiaga: Akmens masė

Dydis: 700 x 430 mm, h = 137 mm

Prekės kodas: IQUA/01

Svoris: 15 kg

Spalva: Glossy Fog

TECHNINIAI BRĖŽINIAI

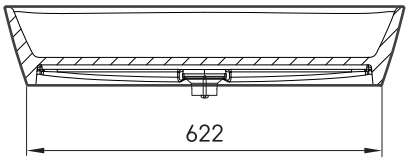

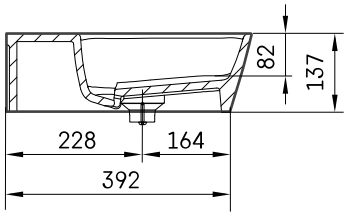

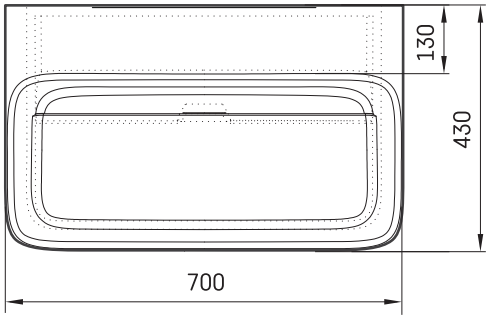

LV leteicamā grīdas drenāžas zona
LT kanalizacijos įvado montavimo grindyse zona
EE Soovituslik põranda drenaazi asukoht
EN Suggested floor drainage area
RU Рекомендуемое место расположения дренажа в полу
UA Зона підключення каналізації, що рекомендується
PL Sugerowany obszar drenażu

Ūnijas iela 12a,
Rīga, Latvija

Žiūrėti produktą: