Loto 600-1200

TECHNINĖ INFORMACIJA

Dydis: 600 x 490 mm, h = 18 mm

Svoris: 35 kg

Papildomai:

Laikiklis, 400 mm: IZKSS400GB1/00

Neužsidarantis dugno vožtuvas su chromuotu dangteliu: L2264

Neužsidarantis dugno vožtuvas akmens masės: DKIZPBNOP/xx

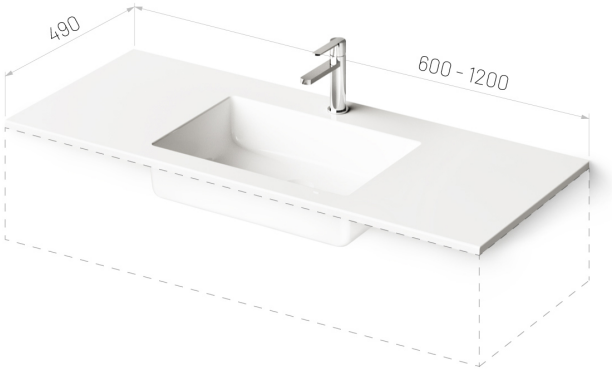

TECHNINIAI BRĖŽINIAI

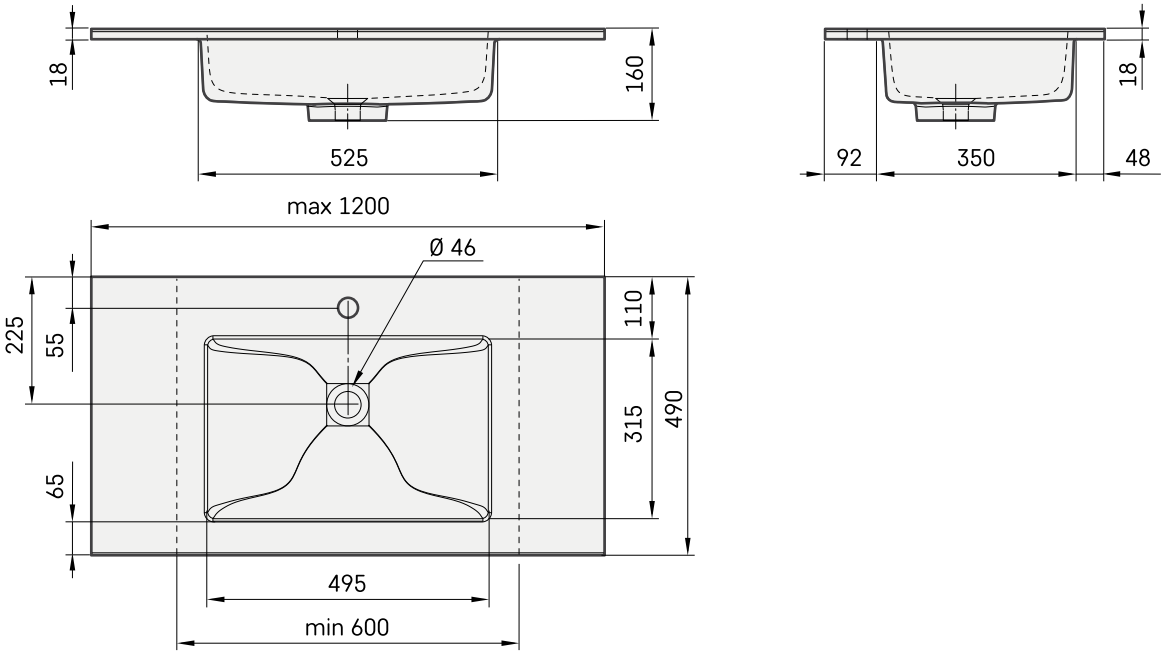

LV leteicamā grīdas drenāžas zona
LT kanalizacijos įvado montavimo grindyse zona
EE Soovituslik põranda drenaazi asukoht
EN Suggested floor drainage area
RU Рекомендуемое место расположения дренажа в полу
UA Зона підключення каналізації, що рекомендується
PL Sugerowany obszar drenażu

Ūnijas iela 12a,
Rīga, Latvija

Žiūrėti produktą: