Mini Step

TECHNICAL INFORMATION

Material: Cast Stone
Size: 470 x 310 mm, h = 105 mm
Product code: IMST/00
Weight: 9 kg
Color: Glossy Alpine White

Optional:

Brackets, 2 pcs., white: IZKMST/00

TECHNICAL DRAWINGS

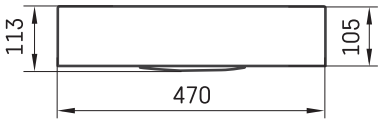

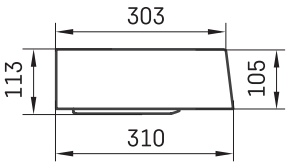

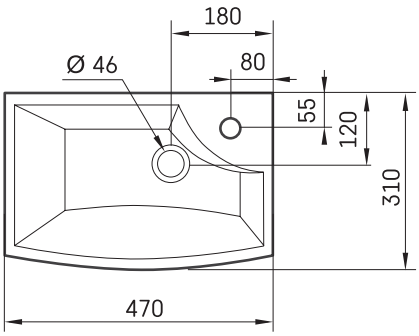

LV	leteicamā grīdas drenāžas zona
LT	kanalizacijos įvado montavimo grindyse zona
EE	Soovituslik põranda drenaazi asukoht
EN	Suggested floor drainage area
RU	Рекомендуемое место расположения дренажа в полу
UA	Зона підключення каналізації, що рекомендується
PL	Sugerowany obszar drenażu

Ūnijas iela 12a,
Rīga, Latvija

View product: