# Vario L 1680x750 AB

## TECHNICAL INFORMATION

**Size:** 1680 x 750 mm, h = 625 mm

**Weight:** 100 kg

**Volume:** 220 l

**Product segment:** ROOT



### Optional:

**Drain-overflow chromed plastic:** SIFVPAA80/00

**Drain-overflow black metal plastic:** SIFVPAA80/01

**Drain-overflow white metal plastic:** SIFVPAA80/02

**Drain-overflow in metal, chrome colour L:** SIFVVARL/H

## TECHNICAL DRAWINGS

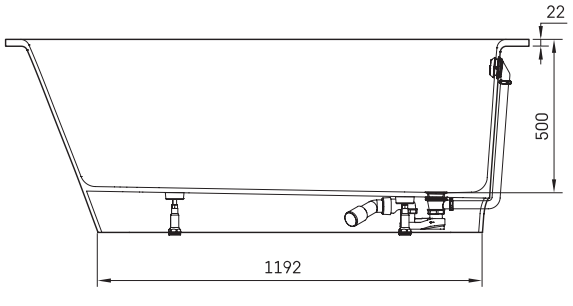


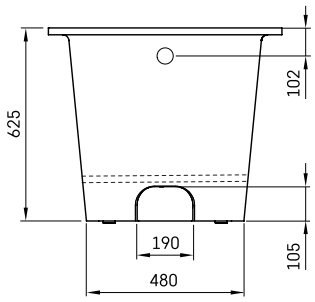


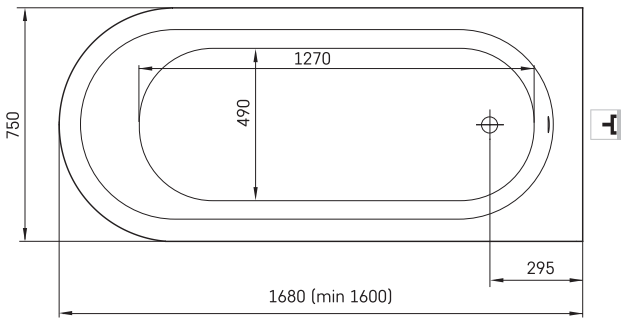


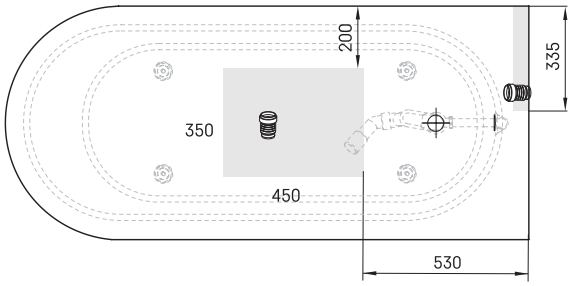


**LV** leteicamā grīdas drenāžas zona
**LT** kanalizacijos įvado montavimo grindyse zona
**EE** Soovituslik põranda drenaazi asukoht
**EN** Suggested floor drainage area
**RU** Рекомендуемое место расположения дренажа в полу
**UA** Зона підключення каналізації, що рекомендується
**PL** Sugerowany obszar drenażu

**LV** Pieļaujamās garuma un platuma robežnovirzes: līdz 1m +/-5mm, virs 1m -5/+10mm
**LT** Leistini gaminio dydžio nuokrypiai 1m yra +/-5 mm, virš 1 m -5/+10 mm
**EE** Mõõtmete lubatud viga pikkuses ja laiuses on 1m puhul +/-5mm, üle 1m -5/+10mm
**EN** The tolerated error of dimensions for 1m is +/-5mm, above 1 -5/+10mm
**RU** Допустимые изменения границ длины и ширины до 1м +/-5мм более 1м -5/+10мм
**UA** Можливі зміни довжини та ширини до 1м +/-5мм, більше 1м -5/+10мм
**PL** Dopuszczalne tolerancje długości i szerokości wynoszą +/-5 mm dla wymiarów do 1 m i +5/-10 mm dla wymiarów powyżej 1 m.

Ūnijas iela 12a,
Rīga, Latvija

View product: