Uno 150

TECHNICAL INFORMATION

Size: 1500 x 750 mm, h = 640 mm

Weight: 83 kg

Volume: 210 l

Product segment: ROOT



Optional:

Front panel small: PAUNOM/xx

Drain-overflow chromed plastic: SIFVPAA80/00

Drain-overflow black metal plastic: SIFVPAA80/01

Drain-overflow white metal plastic: SIFVPAA80/02

Drain-overflow in metal, chrome colour Uno: SIFVUNO/H

TECHNICAL DRAWINGS

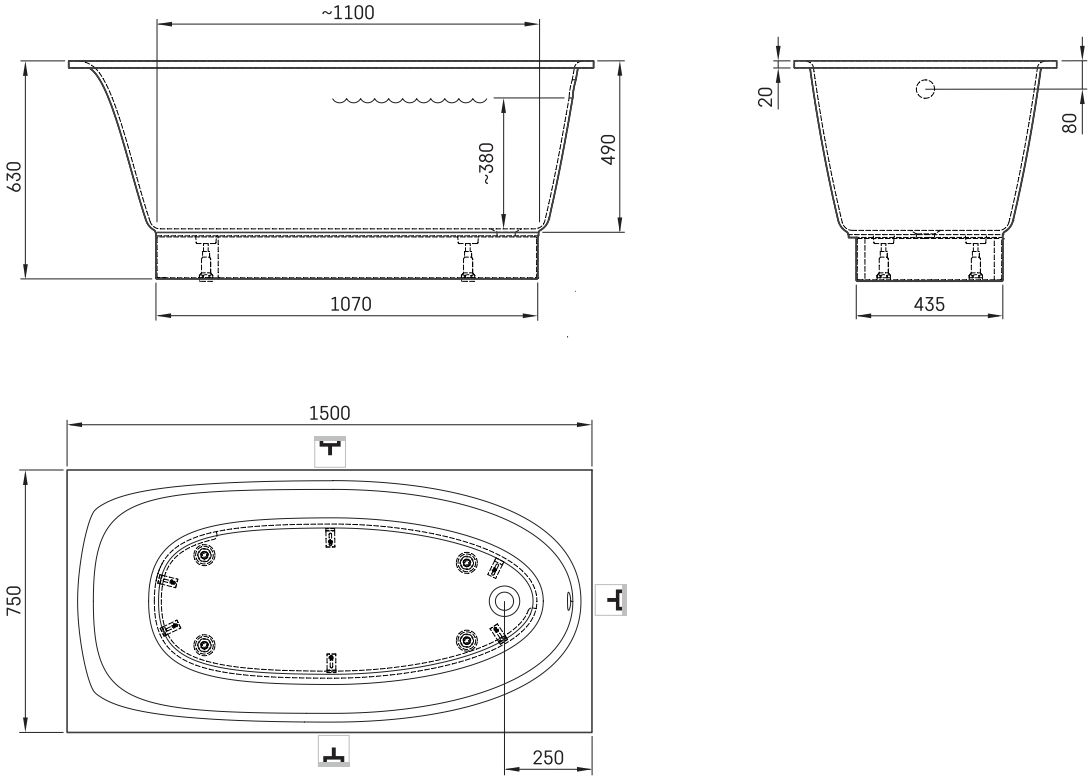

LV leteicamā grīdas drenāžas zona
LT kanalizacijos įvado montavimo grindyse zona
EE Soovituslik põranda drenaazi asukoht
EN Suggested floor drainage area
RU Рекомендуемое место расположения дренажа в полу
UA Зона підключення каналізації, що рекомендується
PL Sugerowany obszar drenażu

Ūnijas iela 12a,
Rīga, Latvija

View product: