Deco Corner D

TECHNICAL INFORMATION

Size: 1600 x 1270 mm, h = 630 mm

Weight: 125 kg

Volume: 240 l

Product segment: CORE



Optional:

Cut-out for connection to the drainage system (B/C): RFREZSS

Cut-outs for mixer taps – Silkstone: RURBSS

TECHNICAL DRAWINGS

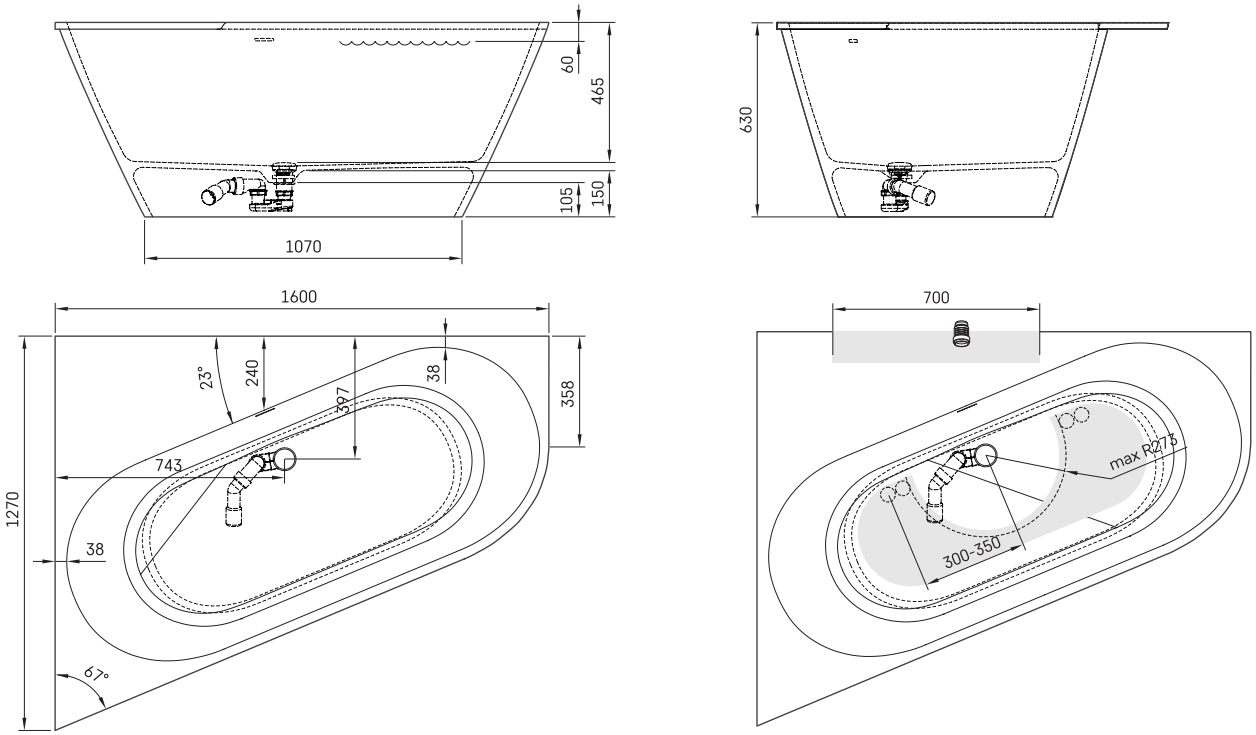

LV leteicamā grīdas drenāžas zona
LT kanalizacijos įvado montavimo grindyse zona
EE Soovituslik põranda drenaazi asukoht
EN Suggested floor drainage area
RU Рекомендуемое место расположения дренажа в полу
UA Зона підключення каналізації, що рекомендується
PL Sugerowany obszar drenażu

LV Pieļaujamās garuma un platuma robežnovirzes: līdz 1m +/-5mm, virs 1m -5/+10mm
LT Leistini gaminio dydžio nuokrypiai 1m yra +/-5 mm, virš 1 m -5/+10 mm
EE Mõõtmete lubatud viga pikkuses ja laiuses on 1m puhul +/-5mm, üle 1m -5/+10mm
EN The tolerated error of dimensions for 1m is +/-5mm, above 1 -5/+10mm
RU Допустимые изменения границ длины и ширины до 1м +/-5мм более 1м -5/+10мм
UA Можливі зміни довжини та ширини до 1м +/-5мм, більше 1м -5/+10мм
PL Dopuszczalne tolerancje długości i szerokości wynoszą +/-5 mm dla wymiarów do 1 m i +5/-10 mm dla wymiarów powyżej 1 m.

Ūnijas iela 12a,
Rīga, Latvija

View product: